GANZ

ZC-YH214型ダミーカメラ	ZC-YH214MM

外 観 図

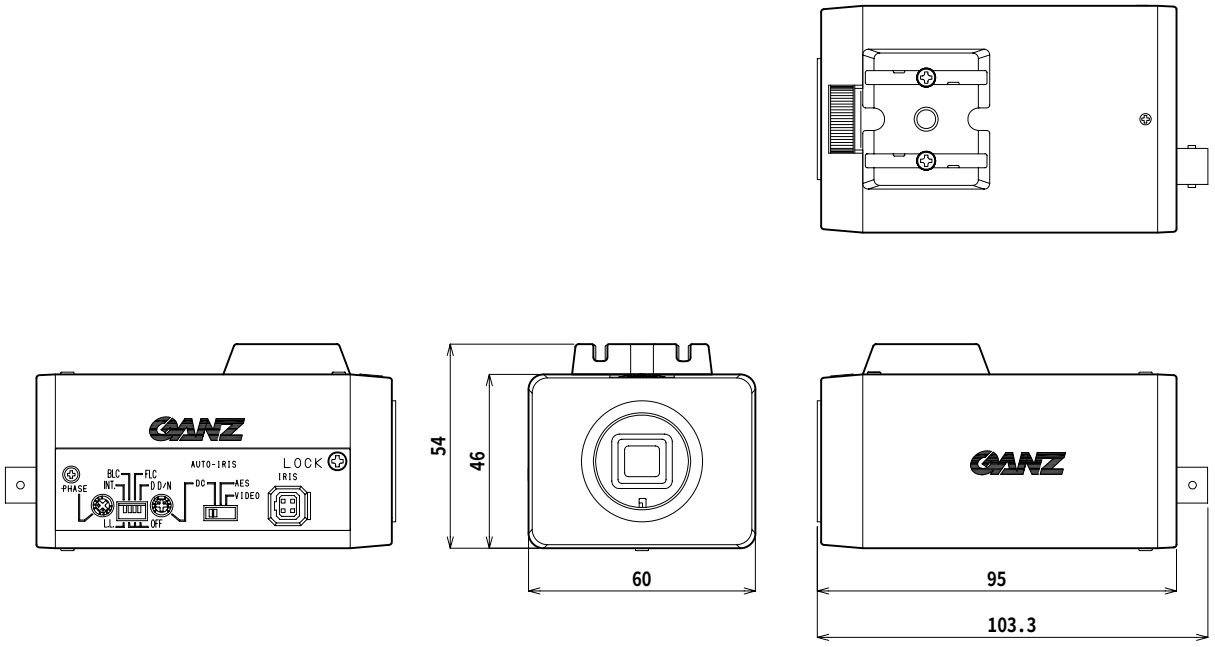

単位：mm 縮尺１／２

仕　様

形状	ZC-YH214NHA用ダミーカメラ
ダミーレンズ	別売り（TG2Z3514FCS-2ダミー）